Teilenummer part number	Zylinder Beschreibung cylinder description	"L Hub" "L stroke"	Eingefahrene Länge "L ein" retracted length "L in"	Ausgefahrene Länge "L aus " extended length "L out"	Nutenbreite groove width
004 10268	ZB Actuator SMS-I-40x80 150	150	510	660	8
004 10269	ZB Actuator SMS-I-40x80 200	200	560	760	8
004 10270	ZB Actuator SMS-I-40x80 300	300	660	960	8
004 10271	ZB Actuator SMS-I-40x80 400	400	760	1160	8

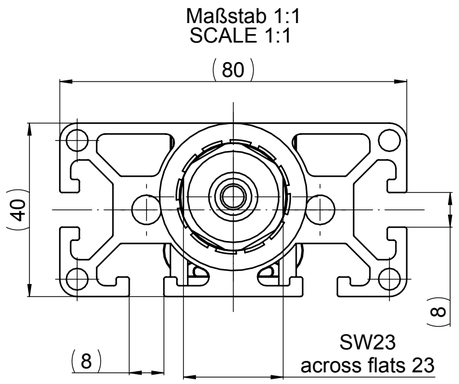

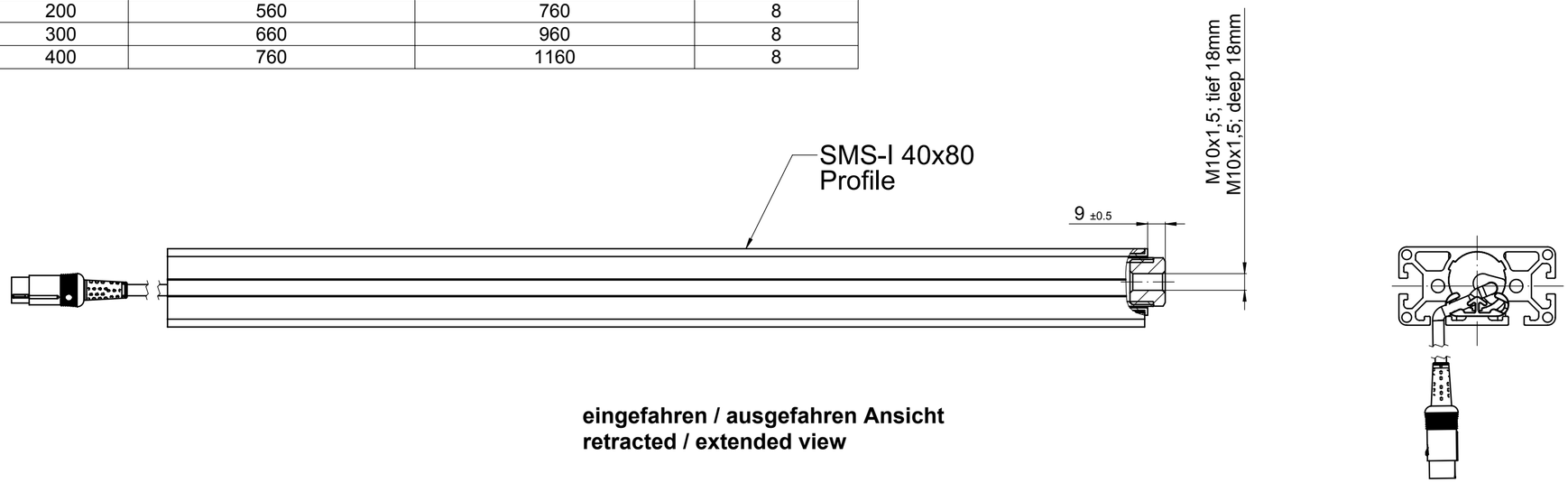

eingefahren / ausgefahren Ansicht
retracted / extended view

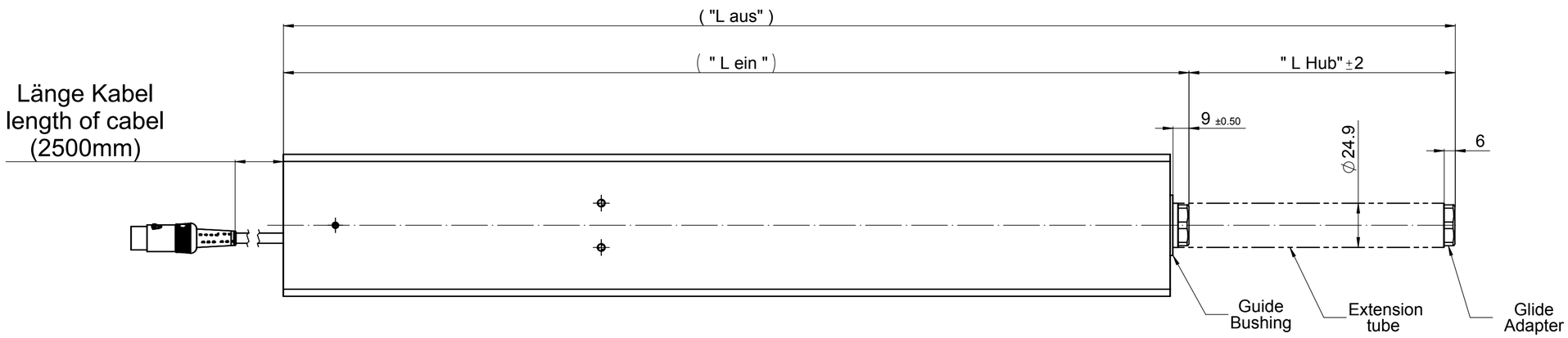

operating data functional model

Max. Current consumption in operation on the test bench during the extension: 5.2A at 12VDC
Max. Current consumption in operation on the test bench during retraction: 1.8A at 12VDC
Control max. Block Current: 8A (at 12V)

Max. lifting capacity and holding load per lifting element: 1500N
Traversing velocity:~8mm/s

Distributed by Tri-State Equipment Company Inc.
sales@tsoverheadcrane.com
www.tsoverheadcrane.com
Tel: (314) 869-7200

8 pol. U-Type
Form Stecker 8-polig
DIN 41524 / 262°Rückseite

8 pole U- Type
form plug 8-pole
DIN 41524 / 262° back side

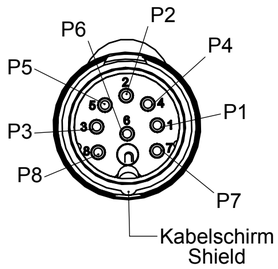

Kabelfarbe/ Wire Colour	AWG	Adern LiY in mm² wire LiY in mm²	Cu-Litze Ø Cu-strand Ø	Signal	Stecker Plug
rot	18	0.96	19x0.254	Motor +	P1-P7
schwarz	18	0.96	19x0.254	Motor -	P2-P4
rot Vcc	25	0.19	24x0.10	HS+	P3
gelb	25	0.19	24x0.10	HS-	P5
blau	25	0.19	24x0.10	Pulse 2	P8
grün	25	0.19	24x0.10	Pulse 1	P6
-	-	-	-	-	Shield

gem./acc. to VA 04 03
= Kontrollmaß / inspection dimension
( ) = Hilfsmaß / reference dimension
[ ] = Vorbearbeitungsmaß / pre-work dim.

Index	Datum Date	Änderung Revision	Änderungs-Nr. Revision-no.	Bearbeitet Revised	Geprüft Chk.
- -	21.08.2017	Serienzeichnung neu erstellt	- -	SMS	SKJ

Wenn nicht anders angegeben unless otherwise specified
Maßangabe in Millimeter
Dimensions shown in millimeters
Allgemeintoleranz / general tolerances
DIN ISO 2768-mH
Teil muss RoHS und REACH konform sein
Part must be RoHS and REACH compliant
Datei
Blatt_BB_0041012-ZB_Actuator_SMS-I 40x80_170821

Änderungen nur in/ revisions with CAD - 3D only
Ersatz für/replacement for
- -

Material

	Date	Name
Drawn	21.08.2017	SMS
Check		

Bezeichnung/name
ZB Actuator SMS-I-40x80
ZB Actuator SMS-I-40x80

Maßstab/scale 1:2
Format/paper-size A2
ISO 128-30
Blattnummer/Sheet number BB - 004 1012
Zeichnungsnummer/drawing number
Blatt/sheet 1/1

SUSPA
Ausgabe, Datum, Verteiler/ edition, date, copies for

Alle Rechte vorbehalten gemäß DIN ISO 16016.
Verwendung und Vervielfältigung nur bei schriftlicher Zustimmung.
Zuwiderhandlungen verpflichten zum Schadensersatz.
All rights are reserved in accordance with ISO 16016.
Copying and use of this document only with authorization.
Non-compliance will result in Suspa seeking damages to cover losses.

Es gilt jeweils der Stand der angegebenen Norm zum Zeitpunkt der Zeichnungserstellung
Only those standards and their revisions which where valid before the time of drawing release apply.

Werkstückkanten, wenn nicht anders angegeben/edge of workpiece unless otherwise indicated
DIN ISO 13715, Außenkanten/outside edges ±0,2 , Innenkanten/inside edges ±0,2

DIN ISO 1302
geputzt/cleaned
Rz 100
Rz 25
Rz 6,3
Rz 1